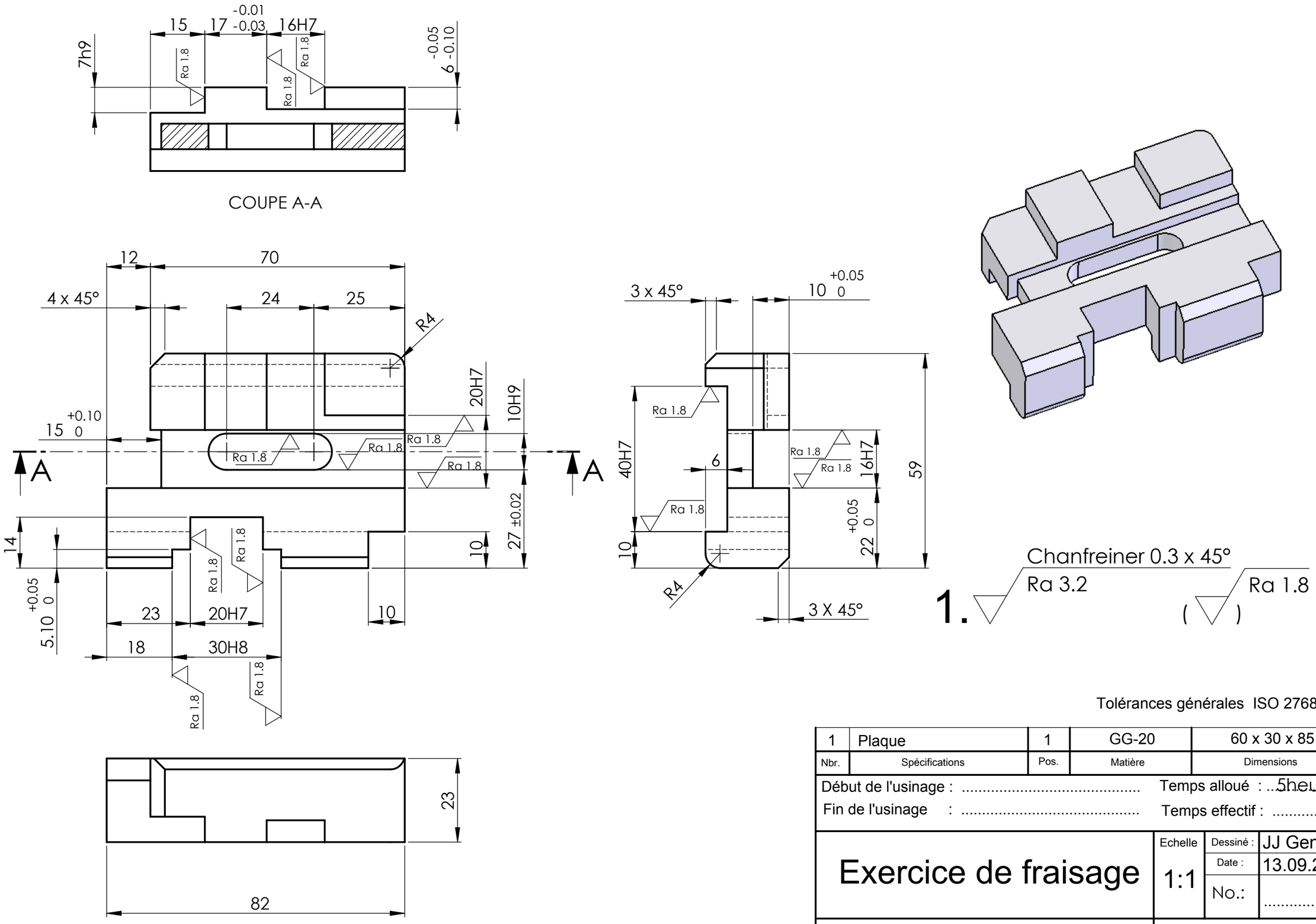

Tolérances générales ISO 2768-1m

Nbr.	Spécifications	Pos.	Matière	Dimensions
1	Plaque	1	GG-20	60 x 30 x 85

Début de l'usinage : ..... Temps alloué : 5heures

Fin de l'usinage : ..... Temps effectif : .....

Exercice de fraisage	Echelle 1:1	Dessiné :	JJ Genetti
		Date :	13.09.2010
		No.:	.....
Centre de formation vaudois de l'industrie	CFVI FR-2-1		